AM 1000 - 3rd generation

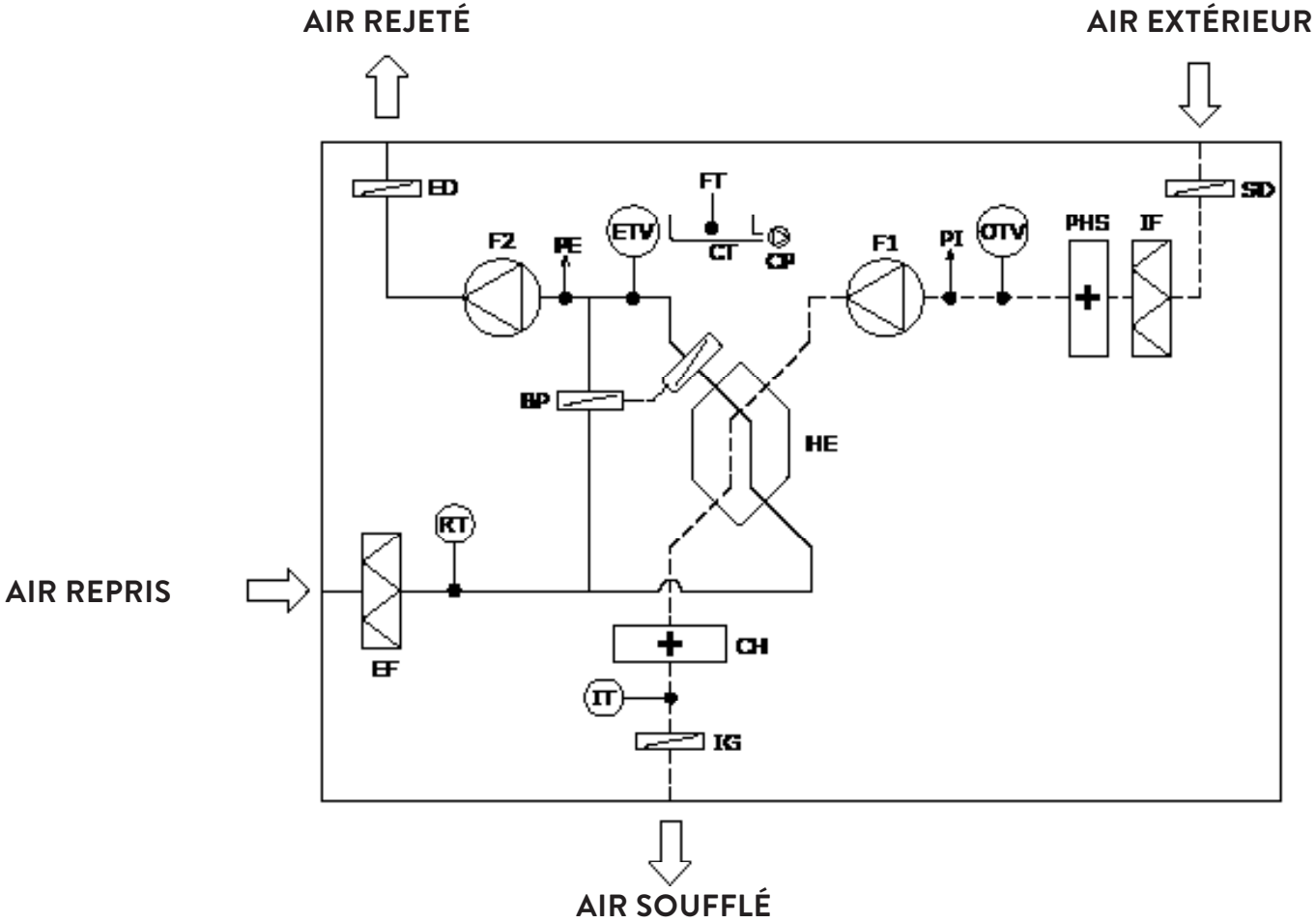

Désignation des composants

BP	Clapet de by-pass (motorisé)
CH	Post-chauffage électrique (option)
CP	Pompe à condensats (option)
CT	Bac à condensats
ED	Registre d'air vicié motorisé
EF	Filtre air repris
ETV	Capteur de température air rejeté
FT	Flotteur
F1	Ventilateur de soufflage
F2	Ventilateur de reprise
HE	Échangeur à contre-courant
IF	Filtre air rais
IG	Grille de soufflage (motorisée)
IT	Capteur de température air soufflé
OTV	Capteur de température extérieure
PE	Mesure débit d'air, extraction
PHS	Pré-chauffage électrique (option)
PI	Mesure débit d'air, soufflage
RT	Capteur de température ambiante
SD	Registre d'air neuf motorisé

AIRMASTER®

Airmaster België
Quellinstraat 49
BE - 2018 Antwerpen

Tel. +32(0) 4 83 56 18 83 /
+32(0) 4 93 31 50 69
info@airmaster.be
www.airmaster.be

Ret til ændringer forbeholdes uden videre varsel.
04.2019